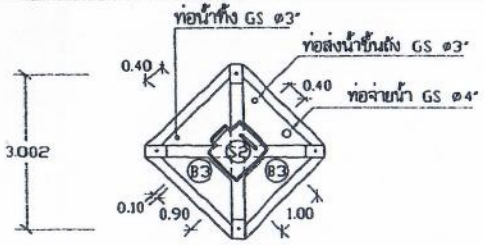

แปลนคานชั้นที่ 4 | 1:100

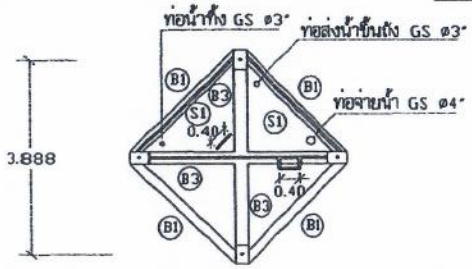

แปลนคานชั้นที่ 3 | 1:100

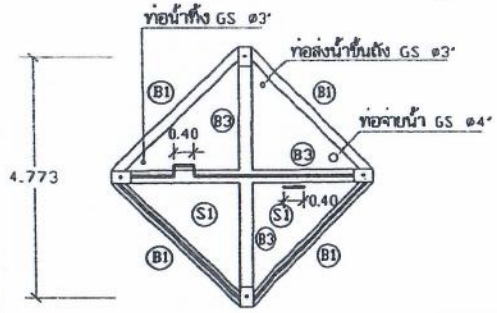

แปลนคานชั้นที่ 2 | 1:100

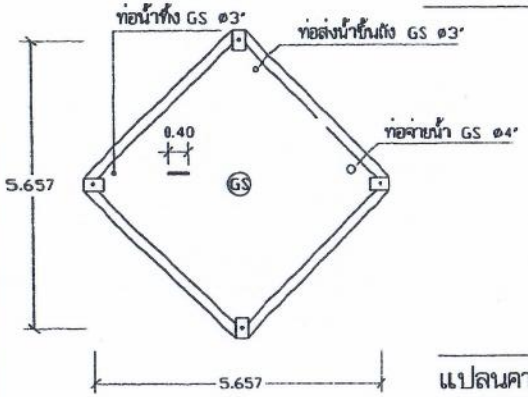

แปลนคานชั้นที่ 1 | 1:100

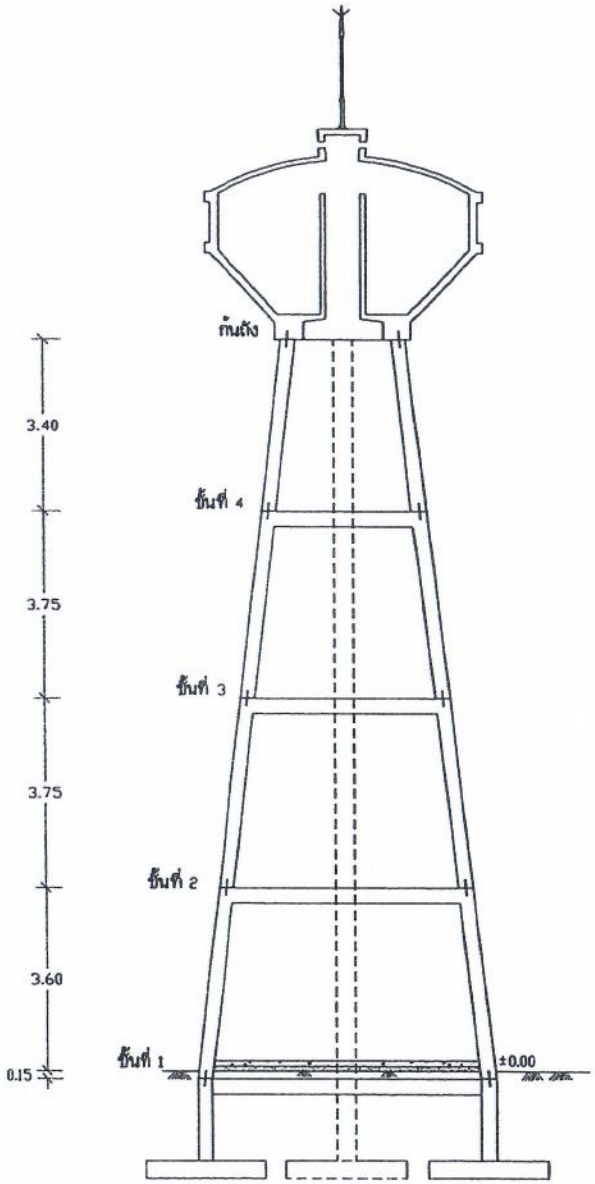

รูปตัด ป - ป | 1:100

ตำแหน่ง	ระยะห่างระหว่างเสาที่อยู่ตรงข้ามกัน (B)
ระดับท้องคานก้นถัง	2.20
ระดับหลังคานชั้นที่ 4	3.002
ระดับหลังคานชั้นที่ 3	3.888
ระดับหลังคานชั้นที่ 2	4.773
ระดับหลังคานชั้นที่ 1	5.657

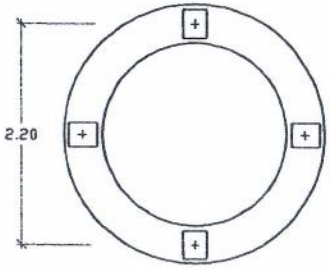

แปลนคานโค้งก้นถัง | 1:50

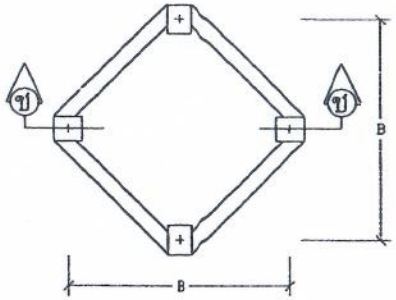

แปลนคาน ชั้นที่ 1 – ชั้นที่ 4 | 1:50

สำนักบริหารจัดการน้ำ กรมทรัพยากรน้ำ				
แสดงแบบ	ทอถังสูง 30 ม.^{3}			
ออกแบบ	กษิศ โททอง	เห็นชอบ		ผอส.
เขียนแบบ	วุฒิ โถมงชม	อนุมัติ		ผอสบจ.
ตรวจ / ปรับปรุง	ศุลยอรรม ทวิชลังกุ์ / สุเมธ นิยมา	อนุมัติ		
ปรับปรุงแก้ไขจาก	แบบเลขที่ 13030	อธิบดีกรมทรัพยากรน้ำ		
แบบเลขที่	3111030 แผ่นที่ 9/14	วัน /		

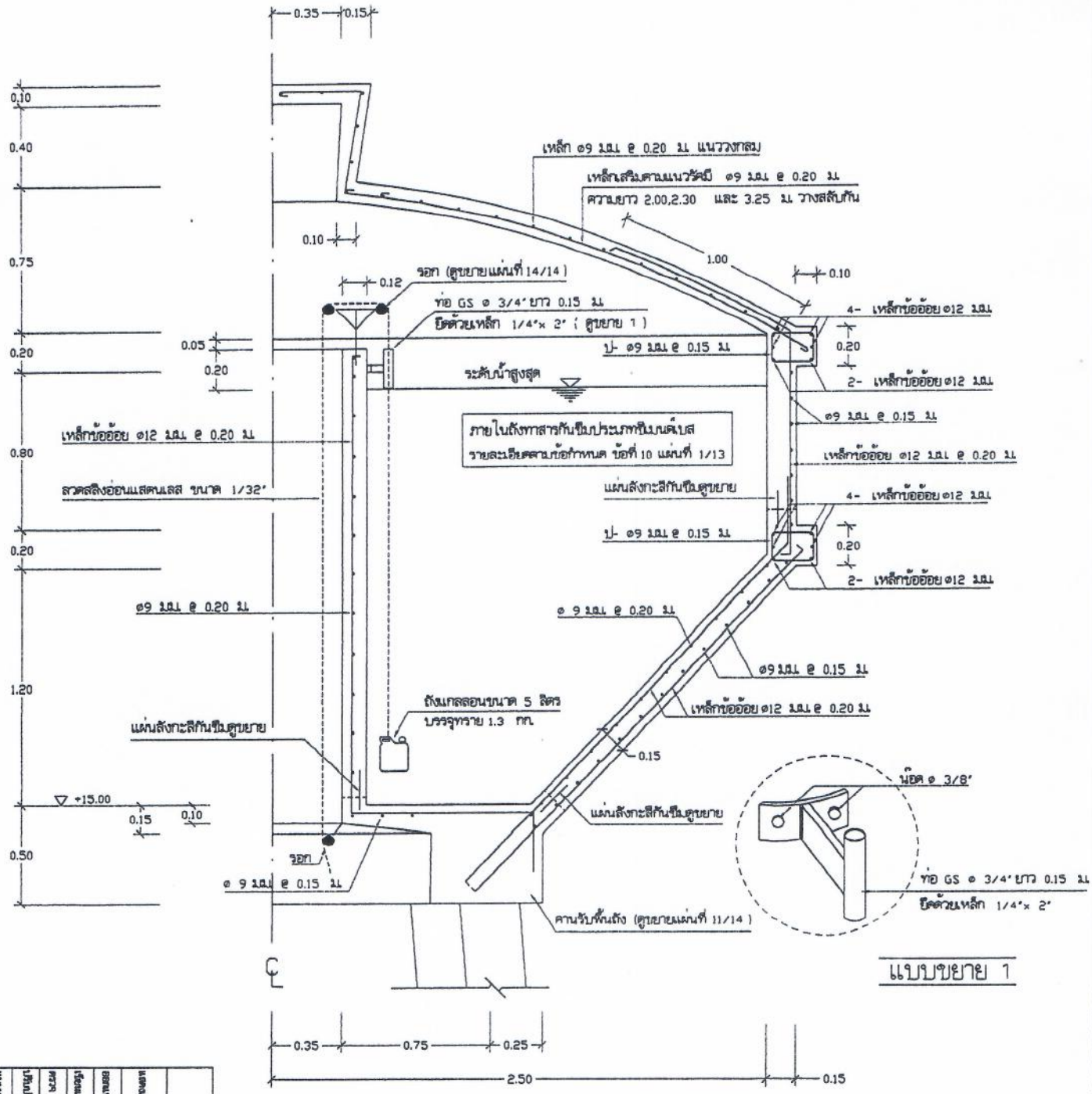

รูปตัด ข - ข | 1 : 20

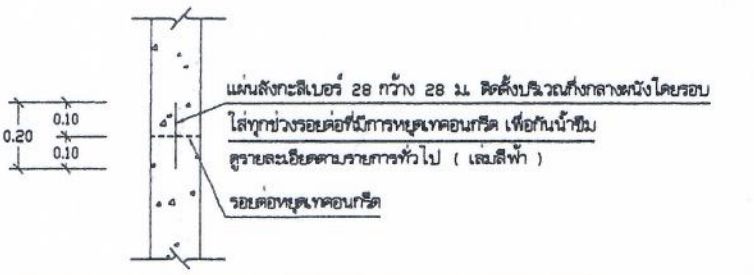

แบบขยายแผ่นสังกะสีกันซึม | 1 : 15

หน่วยงาน	สำนักงานชลประทานที่ 3 กรมชลประทาน
โครงการ	หอถังสูง 30 ม.^{3}
ชื่อแบบ	ถังน้ำ ไทยทอง
ออกแบบ	นายชัยวัฒน์ ใจมงคล
เขียนแบบ	นายชัยวัฒน์
ตรวจ / เห็นชอบ	นายชัยวัฒน์
ปรับปรุงแก้ไขตาม	
แบบเลขที่	3110130
แผ่นที่	10/14

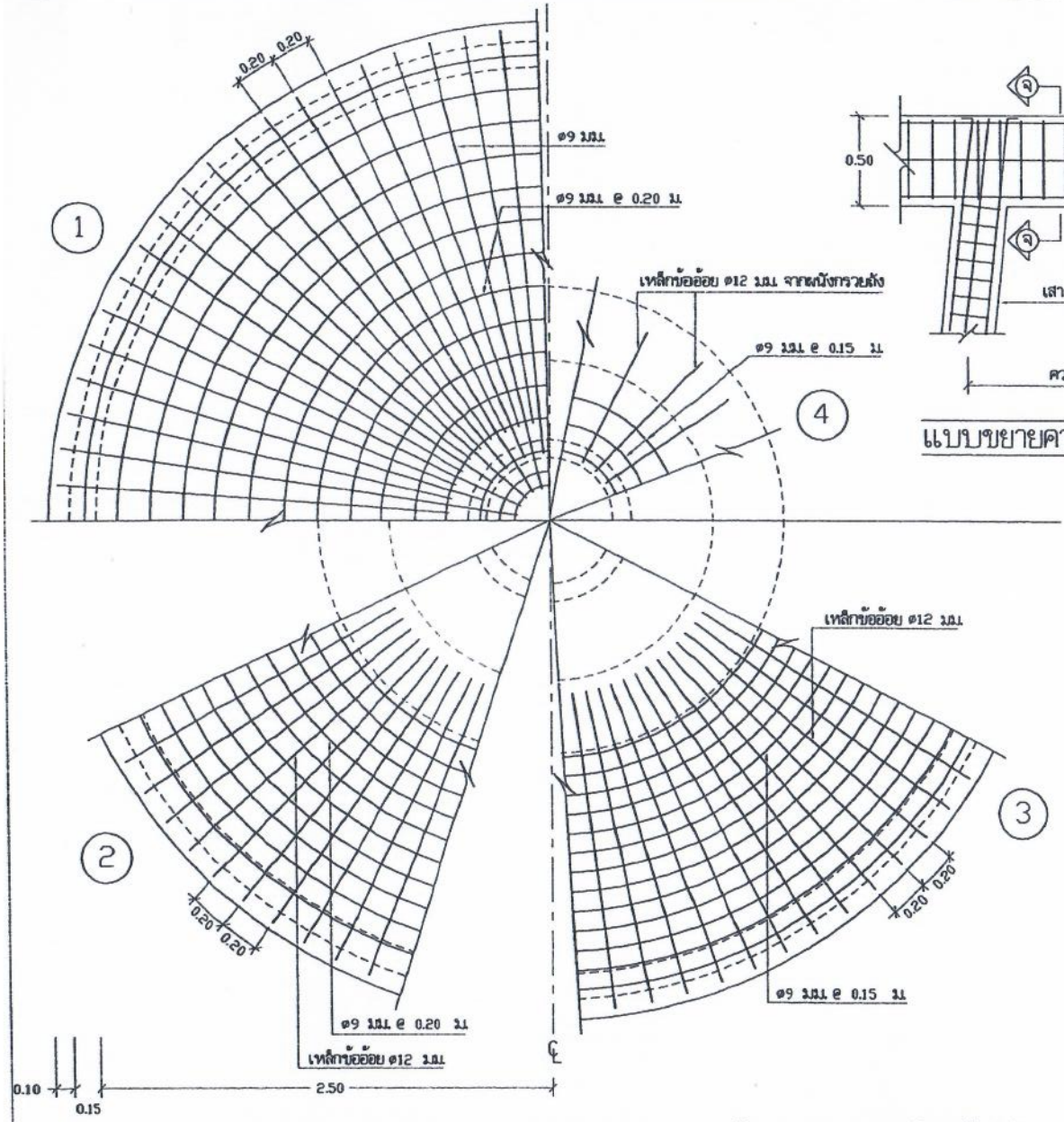

แบบการเสริมเหล็ก | 1:25

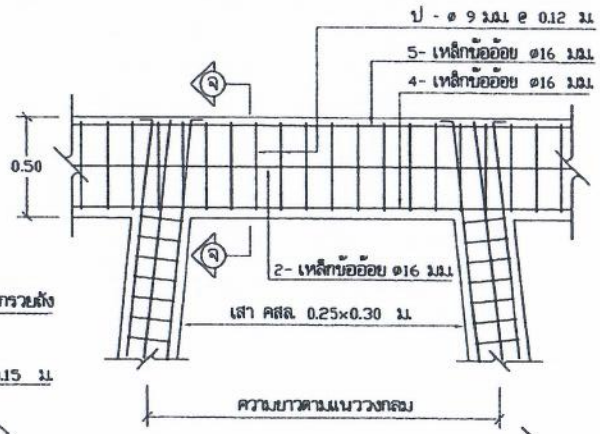

แบบขยายคาน B 2 | 1 : 25

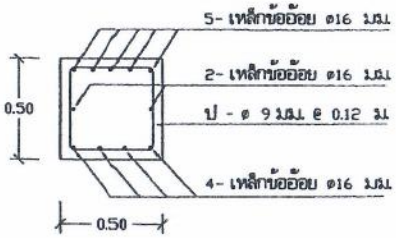

รูปตัด จ - จ | 1 : 25

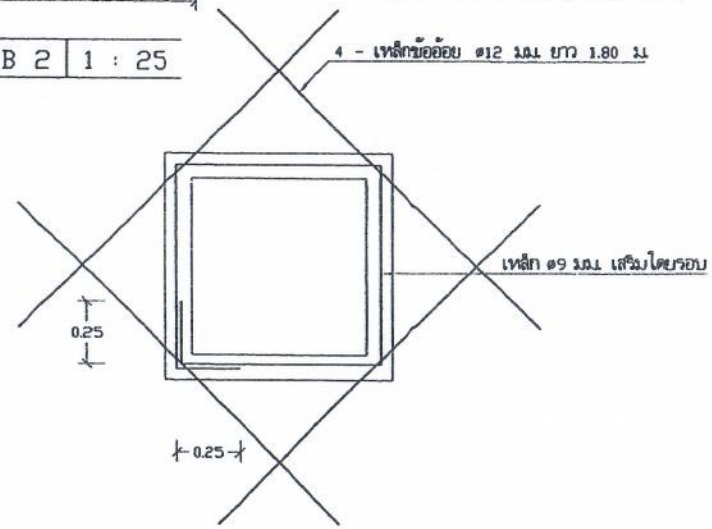

แบบขยายเสริมเหล็กช่องคนลง | 1:20

① แบบขยายการเสริมเหล็กฝาถัง
② แบบขยายการเสริมเหล็กพื้นถังเอียง (เหล็กบน)
③ แบบขยายการเสริมเหล็กพื้นถังเอียง (เหล็กล่าง)
④ เหล็กพื้นถังราบ

สำนักบริหารจัดการน้ำ กรมทรัพยากรน้ำ					
แสดงแบบ	หอถังสูง 30 ม.^{3}				
ออกแบบ	กชิต ไททอง		เห็นชอบ		ผอ.
เขียนแบบ	วุฒิ โตมงาม		อนุมัติ		ผอ.กบจ.
ตรวจ / ปรับปรุง	ดุสยธรรม ทวิชสิริชุ / ดุ.เอ. มีบาท		อนุมัติ		
ปรับปรุง/แก้ไขจาก	แบบเลขที่ 13030		อธิบดีกรมทรัพยากรน้ำ		
แบบเลขที่	3111030	แผ่นที่ 11/14	วัน / /		

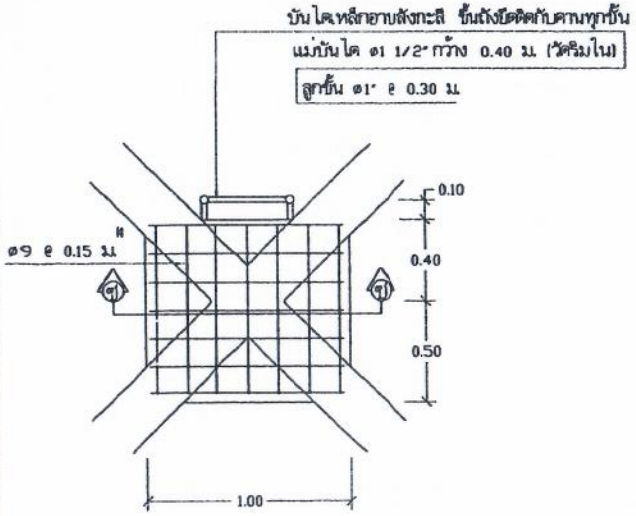

แบบขยายพื้น (S2) | 1 : 25

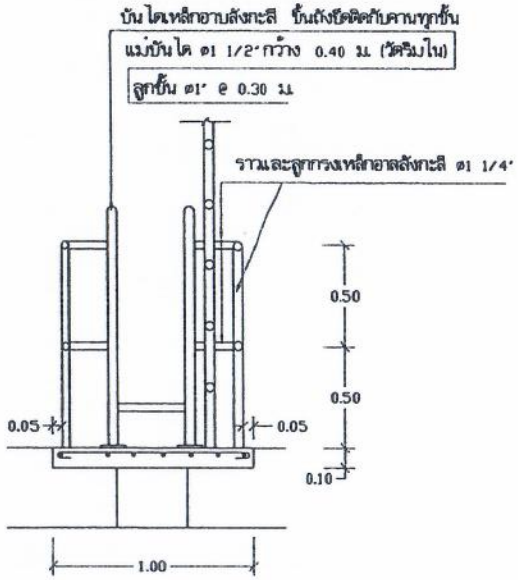

รูปตัด (ซ) - (ซ) | 1 : 25

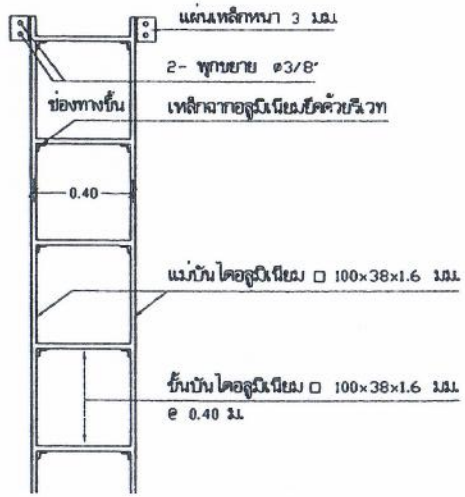

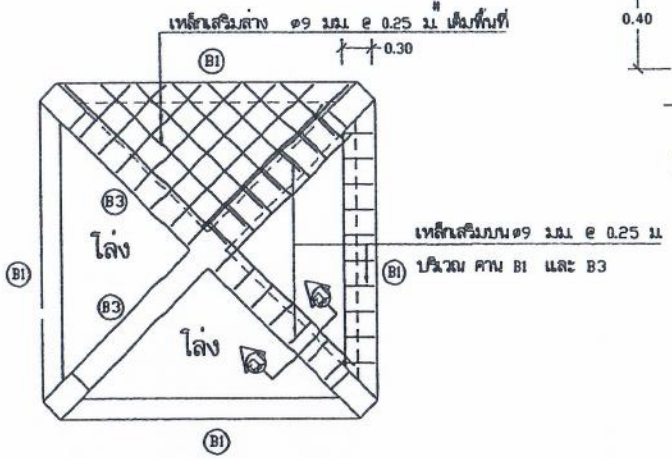

แปลนขยายพื้น (S1) | 1 : 50

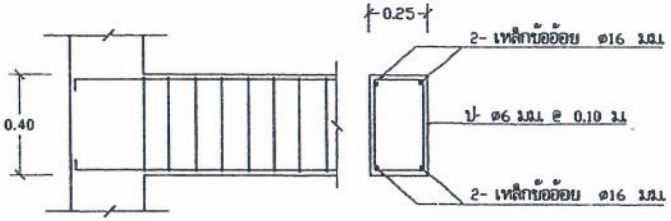

แปลนขยายคาน (B3) | 1 : 20

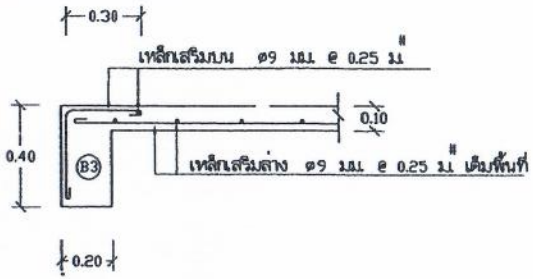

รูปตัด (ฌ) - (ฌ) | 1 : 20

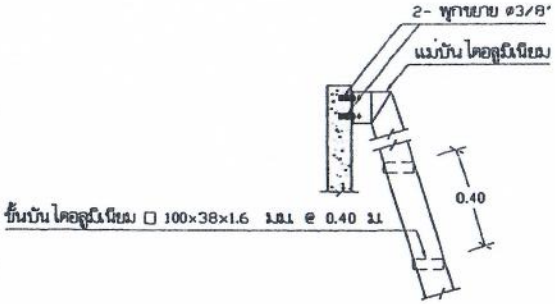

แบบขยายบันไดลงถัง | 1:20

สำนักบริหารจัดการน้ำ กรมทรัพยากรน้ำ					
แสดงแบบ	หอถังสูง 30 ม.^{3}				
ออกแบบ	กฤติค ไททอง		เห็นชอบ		ผอส.
เขียนแบบ	วุฒิ ไชยงาม		อนุมัติ		ผอสบค.
ตรวจ / ปรับปรุง	คุณอรวม ทวีปลังกา / สุมล มีบุญกา		อนุมัติ		
ปรับปรุงแก้ไขจาก	แบบเลขที่ 13030		อธิบดีกรมทรัพยากรน้ำ		
แบบเลขที่	3111030	แผ่นที่ 12/14	วัน /		

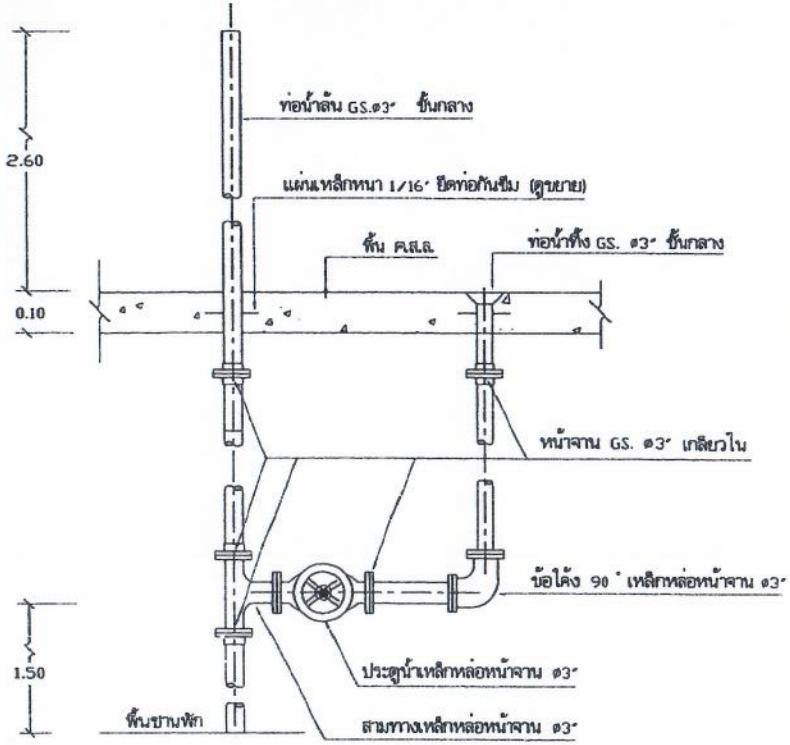

แบบขยายการติดตั้งท่อน้ำล้น-ท่อน้ำทิ้ง | 1:25

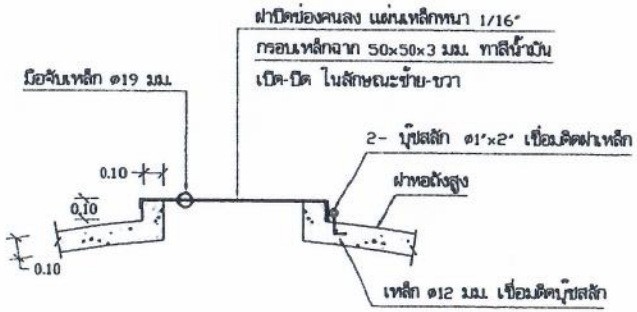

แบบขยายฝาปิดช่องคนลง | 1:25

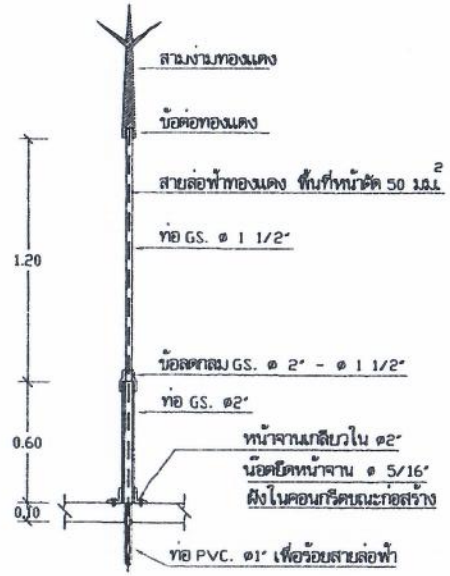

แบบขยายเสาล่อฟ้า | 1:25

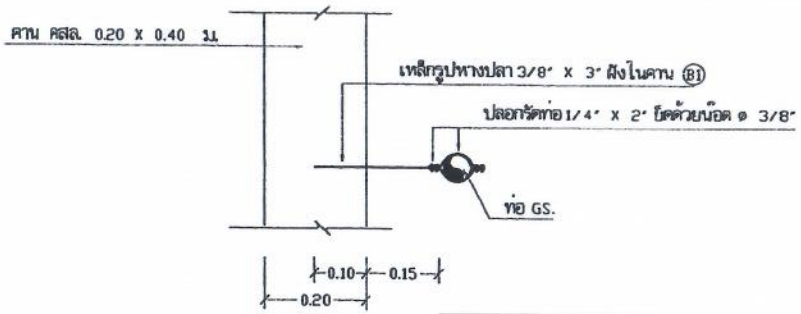

แบบขยายการยึดท่อ | 1:10

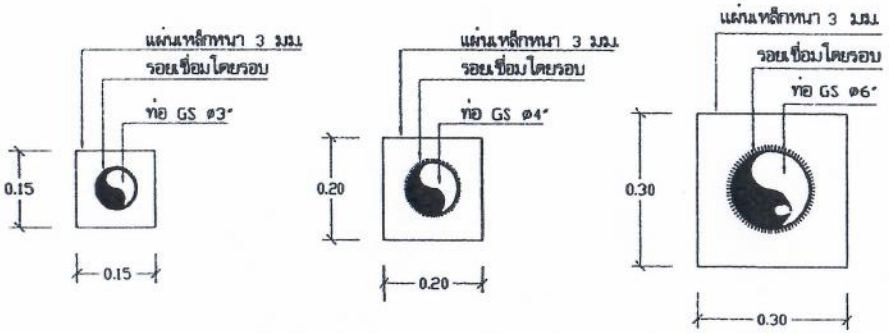

แบบขยายท่อผ่านผนัง | 1:10

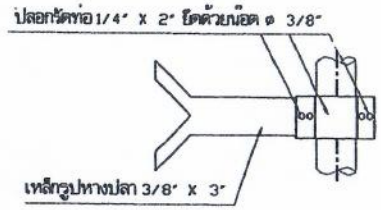

ขยายเหล็กหางปลา | 1:10

สำนักบริหารจัดการน้ำ กรมทรัพยากรน้ำ				
แสดงแบบ	หอถังสูง 30 ม.³			
ออกแบบ	กฤติค ไททอง	เห็นชอบ		ผอส.
เขียนแบบ	วุฒิ โตมงาม	อนุมัติ		ผอ.สบจ.
ตรวจ / ปรับปรุง	ดุลยธรรม ทวีปลังกุ / สุมล มีบาทา	อนุมัติ		
ปรับปรุงแก้ไขจาก	แบบเลขที่ 13030	อธิบดีกรมทรัพยากรน้ำ		
แบบเลขที่	3111030 แผ่นที่ 13/14	วัน / /		

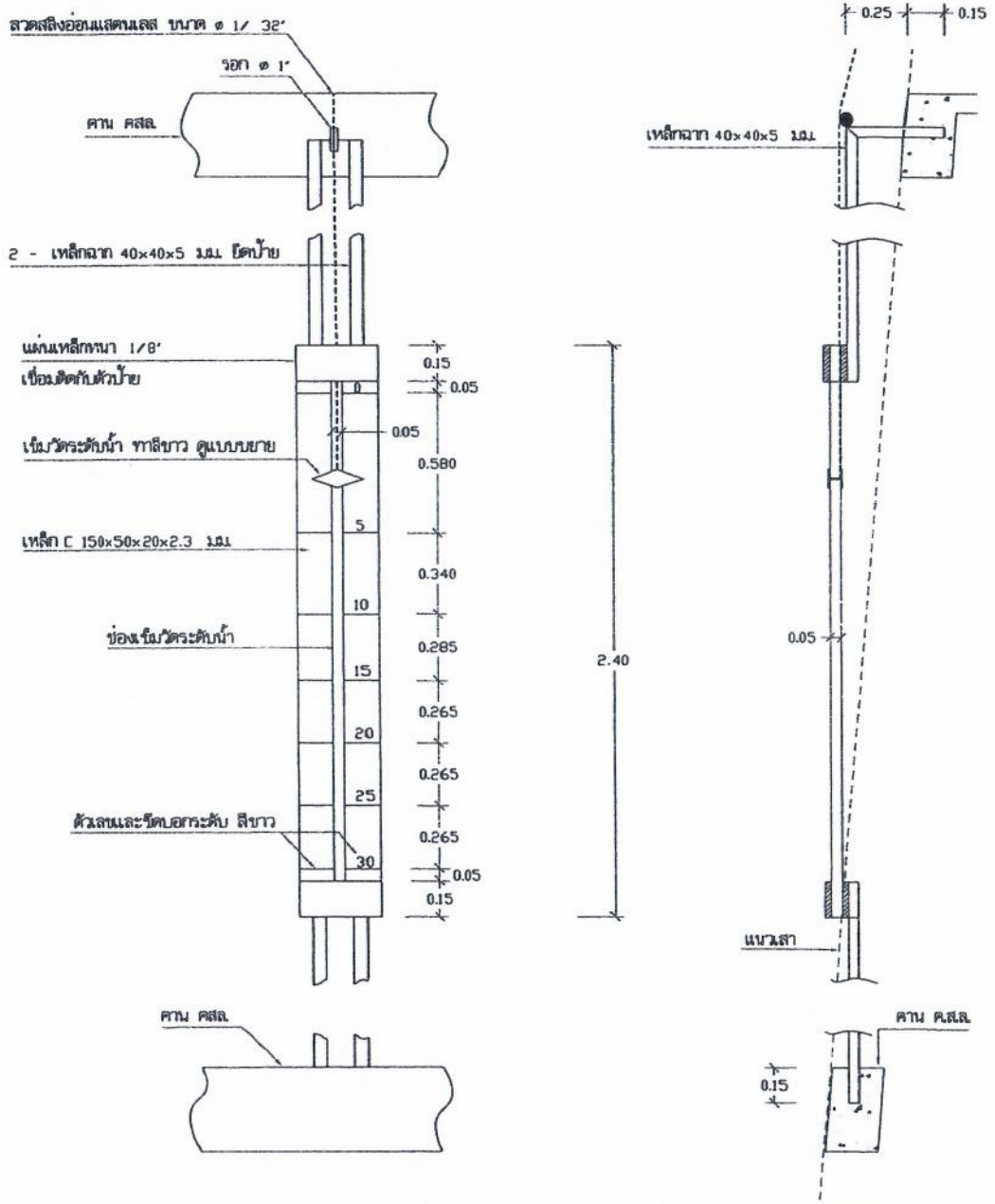

แบบขยายป้ายบอกระดับน้ำด้านหน้า-ด้านข้าง | 1:20

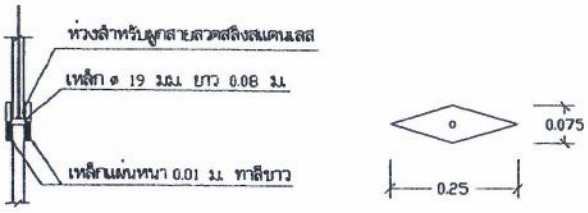

แบบขยายเข็มวัดระดับน้ำ | 1:10

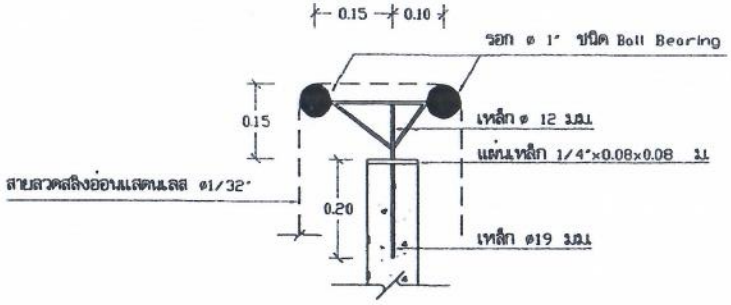

แบบขยาย รอก | 1:5

สำนักบริหารจัดการน้ำ กรมทรัพยากรน้ำ					
แสดงแบบ	ทอถังสูง 30 ม.^{3}				
ออกแบบ	กฤติต ไททอง		เห็นชอบ		ผอส.
เขียนแบบ	วุฒิ โฉมงาม		อนุมัติ		ผอสบจ.
ตรวจ / ปรับปรุง	คุณธรรม ทวีปลังกู / สุมล ยิ่งกุล		อนุมัติ		
ปรับปรุงแก้ไขจาก	แบบเลขที่ 13030		อธิบดีกรมทรัพยากรน้ำ		
แบบเลขที่	3111030	แผ่นที่ 14/14	วัน / /		

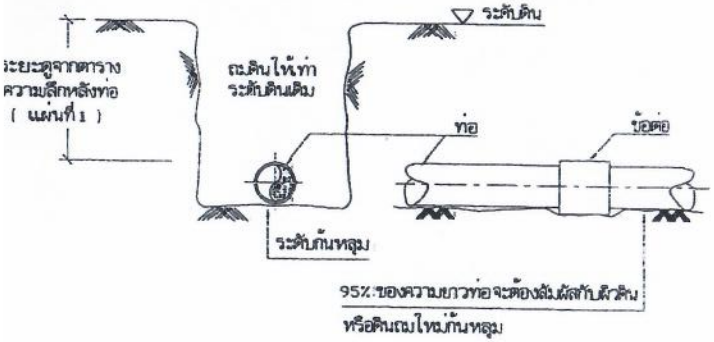

1. แบบการวางท่อทั่วไป

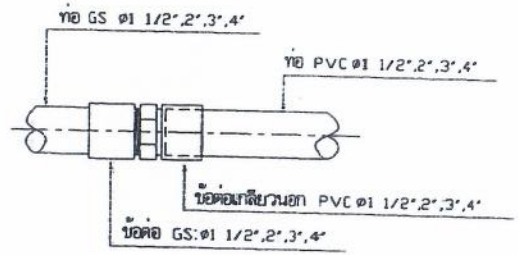

2. แบบการต่อท่อ GS กับท่อ PVC ø1 1/2",2",3",4"

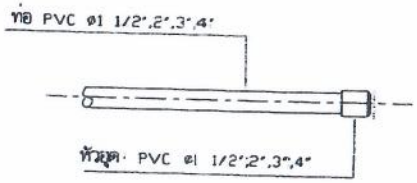

3. แบบการต่อหัวอุด PVC

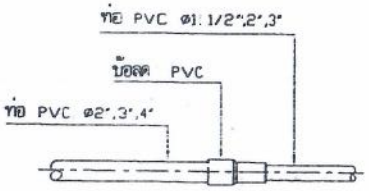

4. แบบการต่อข้อลด PVC

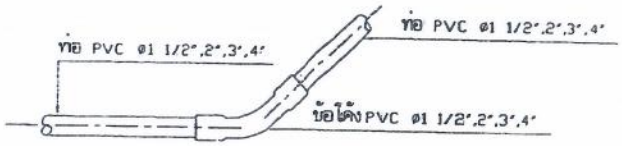

5. แบบการต่อข้อโค้ง 22 1/2°, 45° PVC

ตารางระยะความลึกหลังท่อ (เมตร)

ขนาดเส้นผ่าศูนย์กลาง (มม.)	ความลึกหลังท่อ (~~มม.~~)
น้อยกว่า 100	0.40
100-150	0.8

หมายเหตุ

1. หากมีรายการต่อประสานท่อที่จุดใดขัดแย้งหรือแตกต่างจากแบบแปลนนี้ ผู้ว่าจ้างขอสงวนสิทธิ ให้ส่วนบริหารจัดการน้ำ สำนักงานทรัพยากรน้ำภาค เป็นผู้วินิจฉัย
2. ท่อ PVC. เป็นชั้น 8.5
3. ท่อ GS. เป็นชนิดหนาปานกลาง (ตามมาตรฐาน มอก. 277-2532)
4. อุปกรณ์ข้อต่อ PVC. ทุกชนิดเป็นชั้น 13.5
5. การต่อท่อ GS. เข้ากับอุปกรณ์ประปาชนิดเดียวกัน เช่น ข้องอ ข้อโค้ง สามทาง ให้ใช้ข้อต่อที่มีเกลียวขนาด 11 เกลียว/นิ้ว เว้นแต่แบบแปลนกำหนดไว้เป็นแบบอื่น

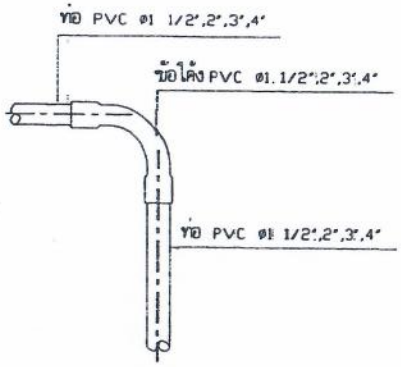

6. แบบการต่อข้อโค้ง 90° PVC

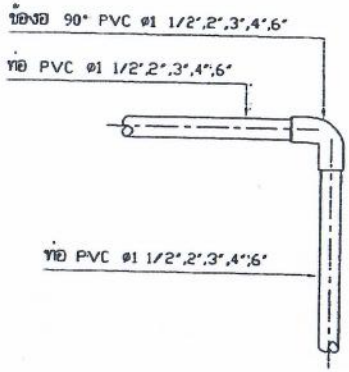

7. แบบการต่อข้องอ 90° PVC

สำนักบริหารจัดการน้ำ กรมทรัพยากรน้ำ				
แสดงแบบ	การประสานท่อและอุปกรณ์			
ออกแบบ	กชพิศ ไททอง	เห็นชอบ		ผอส.
เขียนแบบ	วุฒิ โอเมงาม	อนุมัติ		ผอ.สบจ.
ตรวจ / ปรับปรุง	ดุสยอรม ทวีพลังชุ์ / สุมย ยินภา	อนุมัติ		
ปรับปรุงแก้ไขจาก	แบบเลขที่ 4001	อธิบดีกรมทรัพยากรน้ำ		
แบบเลขที่	91100I	แผ่นที่ 1/5	วัน / /	

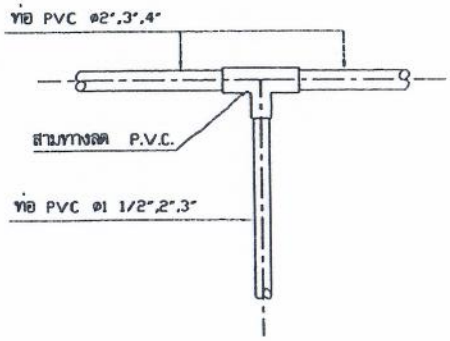

8. แบบการต่อสามทางลด PVC

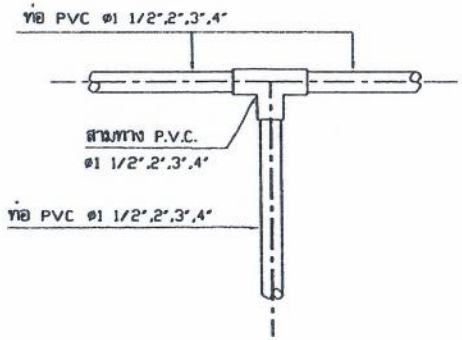

9. แบบการต่อสามทาง PVC

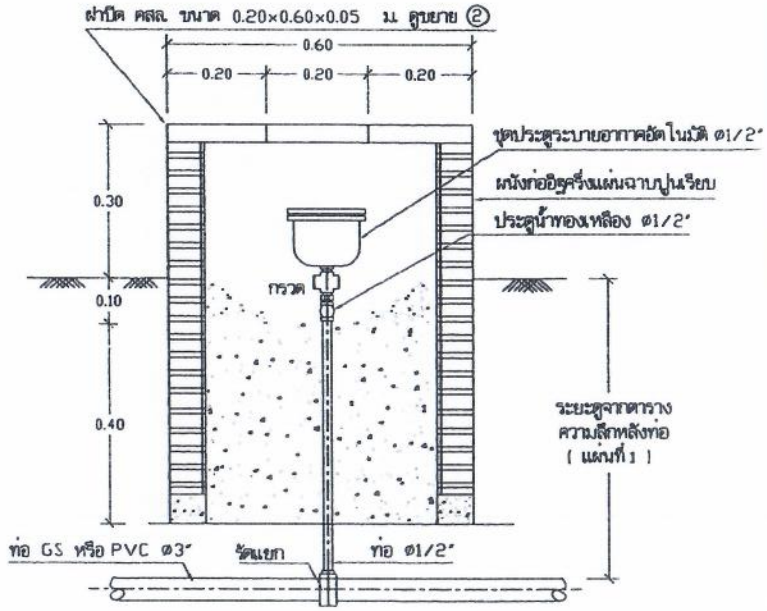

11. แบบการติดตั้งประตูระบายอากาศอัตโนมัติ | 1:10

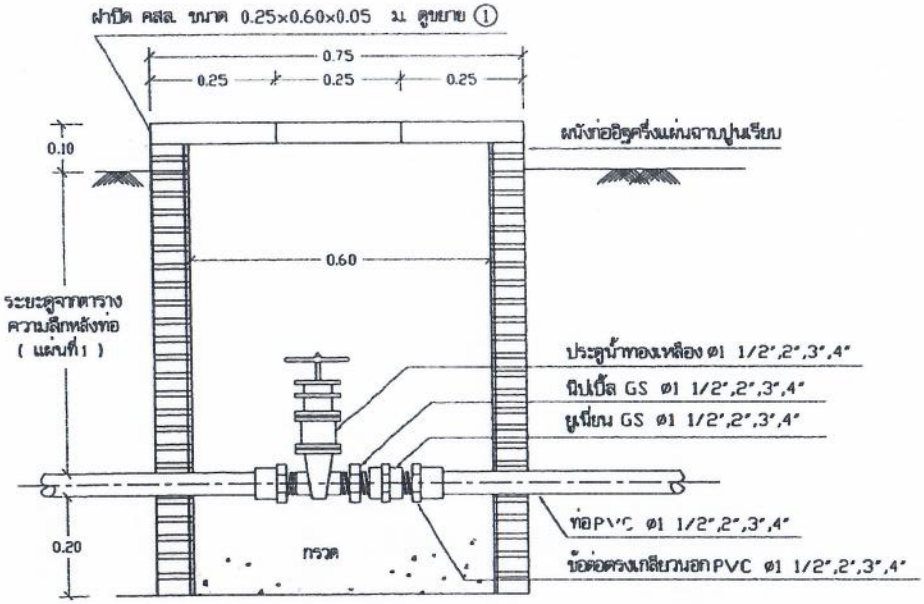

10. แบบการติดตั้งประตูน้ำทองเหลือง ø 1 1/2",2",3",4" | 1:10

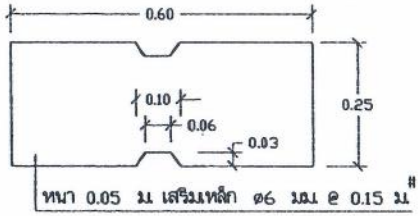

รูปขยาย ① | 1:10

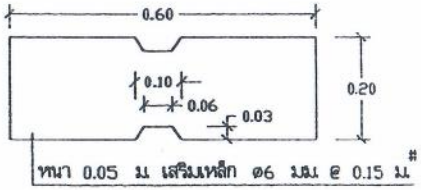

รูปขยาย ② | 1:10

สำนักบริหารจัดการน้ำ กรมทรัพยากรน้ำ				
แสดงแบบ	การประสานท่อและอุปกรณ์			
ออกแบบ	กฤติต ไททอง	เห็นชอบ		ผอส.
เขียนแบบ	วุฒิ ไตมงาม	อนุมัติ		ผอ.สบจ.
ตรวจ / ปรับปรุง	ดุสยอรรม หวิบลังหู / สุมล ภิญญาท	อนุมัติ		
ปรับปรุงแก้ไขจาก	แบบเลขที่ 4001	อธิบดีกรมทรัพยากรน้ำ		
แบบเลขที่	91100: แผ่นที่ 2/5	วัน / /		

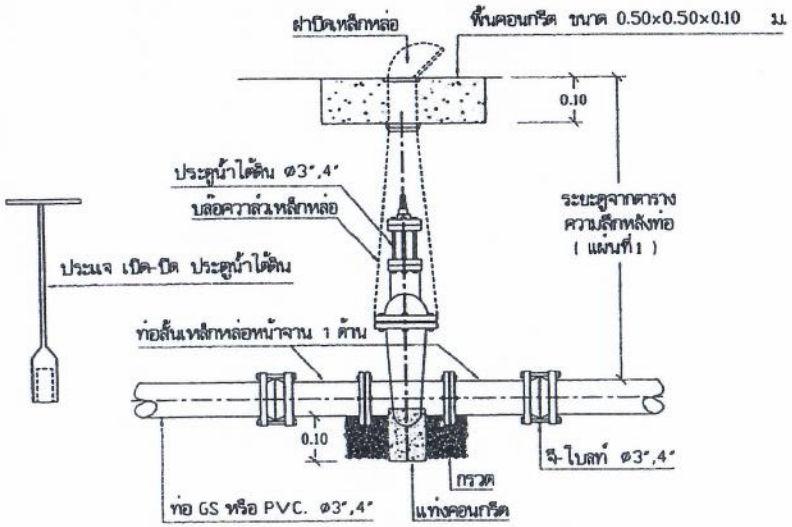

12. แบบการติดตั้งประตูน้ำใต้ดิน | 1:10

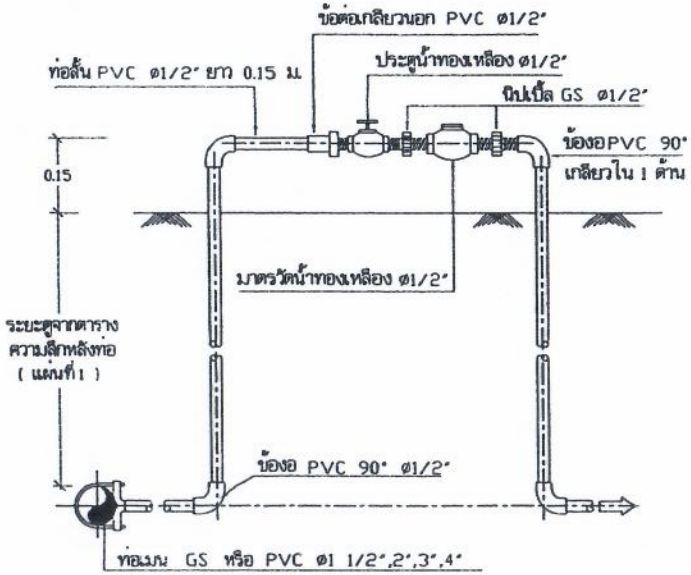

13. การติดตั้งมาตรวัดน้ำ ø 1/2" | 1:10

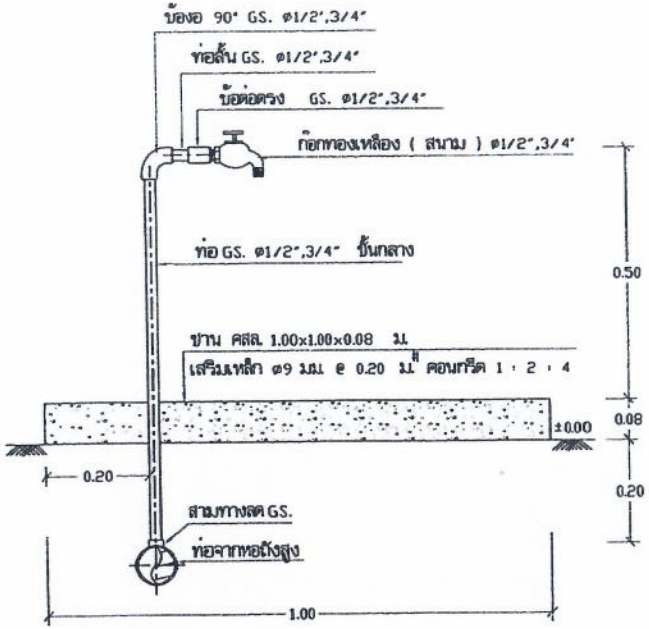

14. แบบขยายการติดตั้งก๊อกน้ำทองเหลือง | 1:10

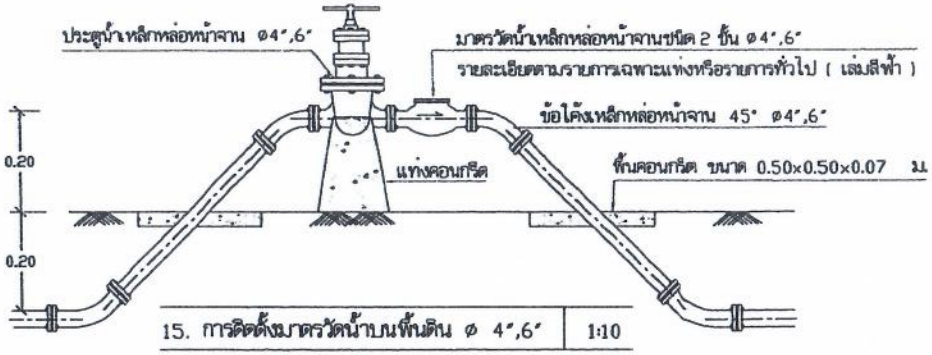

15. การติดตั้งมาตรวัดน้ำบนพื้นดิน ø 4",6" | 1:10

สำนักบริหารจัดการน้ำ กรมทรัพยากรน้ำ					
แสดงแบบ	การประสานท่อและอุปกรณ์				
ออกแบบ	กฤติต ไททอง		เห็นชอบ		ผอส.
เขียนแบบ	วุฒิ โฉมงาม		อนุมัติ		ผอ.สบจ.
ตรวจ / ปรับปรุง	ศุภยอรวม ทวีสังข์ / สูงเอ มีนาก		อนุมัติ		
ปรับปรุง/แก้ไขจาก	แบบเลขที่ 4001		อธิบดีกรมทรัพยากรน้ำ		
แบบเลขที่	911001	แผ่นที่ 3/5	วัน /		

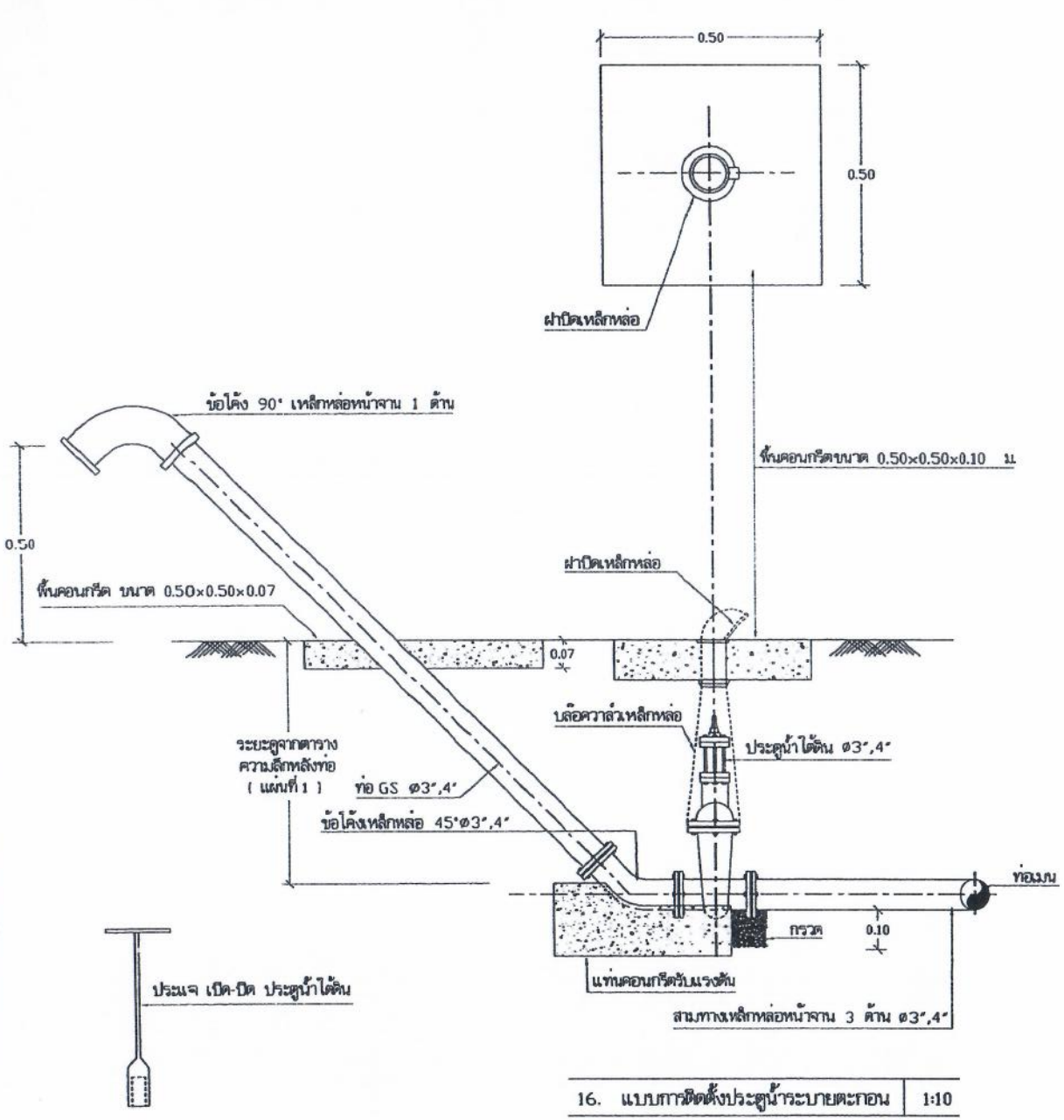

16. แบบการติดตั้งประตูน้ำระบายตะกอน | 1:10

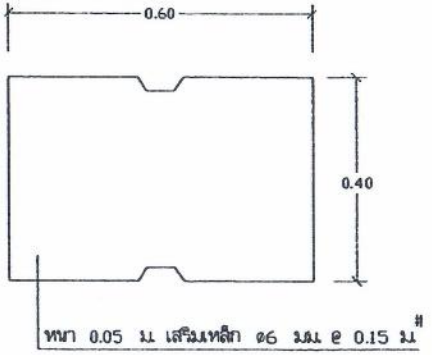

แบบฝาปิด คสล.

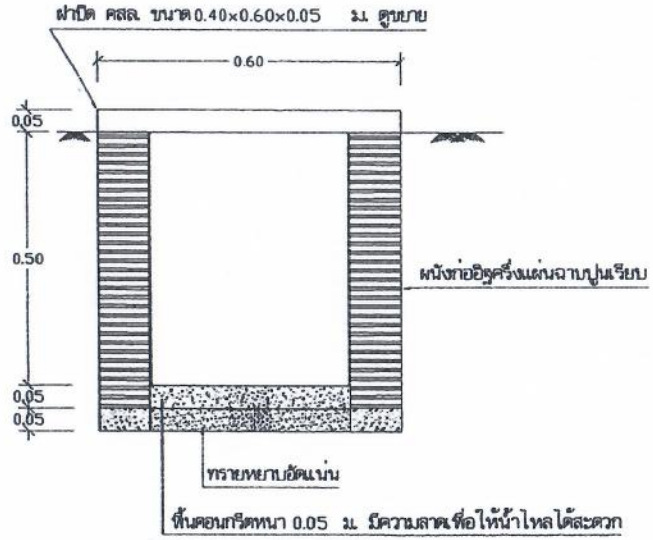

แบบขยาย รางระบายน้ำ | 1:10

สำนักบริหารจัดการน้ำ กรมทรัพยากรน้ำ				
แสดงแบบ	การประสานท่อและอุปกรณ์			
ออกแบบ	กฤติค ไททอง		เห็นชอบ	ผอส.
เขียนแบบ	วุฒิ โฉมงาม		อนุมัติ	ผอ.สบค.
ตรวจ / ปรับปรุง	ดุลยวรรม ทวีรสังขุ์ / ลุ.บอ. มีนาภา		อนุมัติ	
ปรับปรุงแก้ไขจาก	แบบเลขที่ 4001		อธิบดีกรมทรัพยากรน้ำ	
แบบเลขที่	911001	แผ่นที่ 4/5	วัน / /	